PUMP SPEED-UP GEARBOX

SERIE:70000-type 70002

+420 720 209 103

HYDRAULICKÉ KOMPONENTY
SERVIS, TECHNICKÁ PODPORA
NÁHRADNÍ DÍLY A PŘÍSLUŠENSTVÍ

www.gkpro.cz GKpro s.r.o. info@gkpro.cz

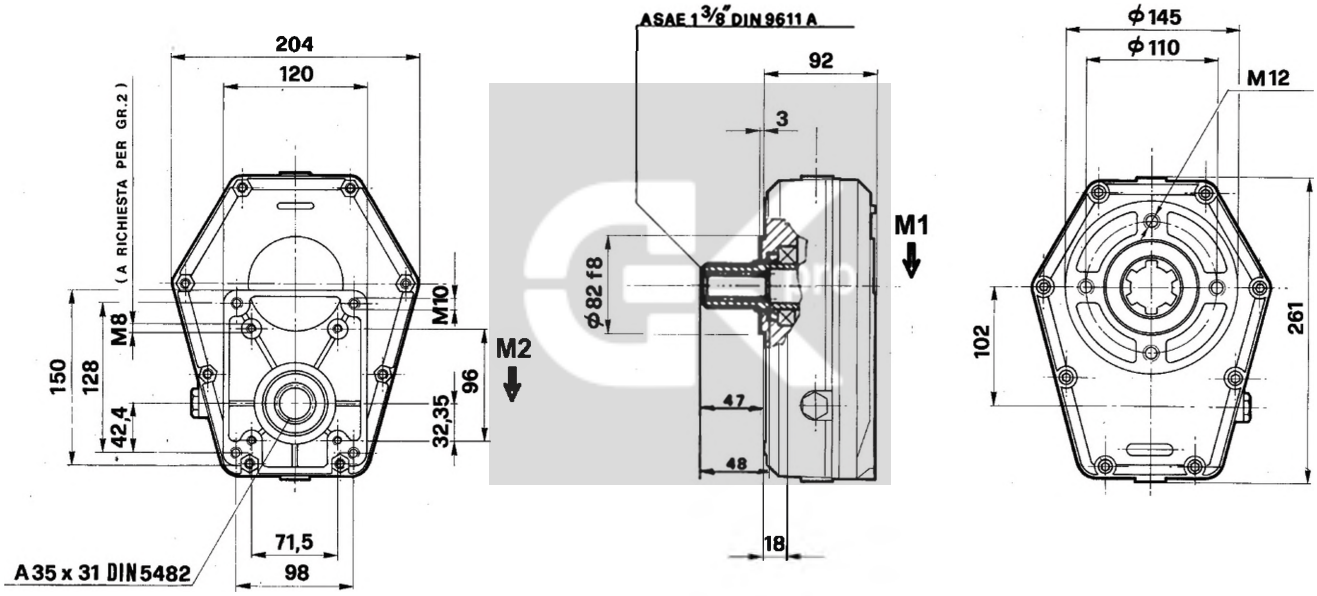

70002

Type	M1 daNm	M2 daNm	N. 1 U/min	N. 2 U/min	I N. 1 / N. 2	KW	Kg
70002-1	38	26	540	810	1,5	20	8,1
70002-2	43	21	540	1080	2	20	8,1
70002-3	46	18	540	1408	2,5	20	8,1
70002-4	49	16	540	1620	3	20	8,1
70002-5	46	13	540	1836	3,5	20	8,1
70002-6	43,7	11,5	540	2057	3,8	20	8,1